Elektromechanik — Feuerwehrinfocenter KD7

KD7v2-80

Das Feuerwehrinfocenter KD7v2-80 nimmt bis zu 160 Laufkarten im Format
DIN A4 quer oder 80 Laufkarten im Format DIN A3 quer auf.

Das zweigeteilte Gehäuse besteht aus stabilem Stahlblech mit Pulverbeschichtung in RAL 3000.

Linke Seite: Tür mit Montagemöglichkeit Profilhalbzylinder für die Feuerwehrschließung. Zwei Einbauplatze FAT, FBF. Höhenverstellbarer Einbauplatz für einen Handmelder. Zwangsöffnung der rechten Tür wenn die linke geöffnet wird.

Rechte Seite: Tür mit Revisionsschloss, Laufkartenfach für Laufkarten A4 quer, wahlweise A3 quer. Die rechte Tür kann vom Wartungspersonal geöffnet

Leistungsmerkmale

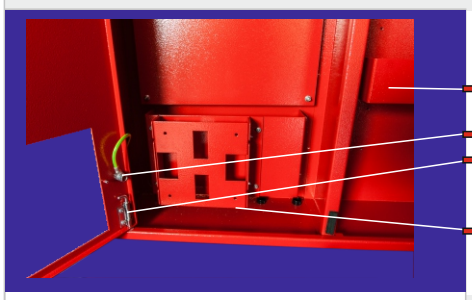

Korpus aus 1,5 mm Stahlblech, pulverbeschichtet (Standard RAL 3000, feuerrot).
Linke Tür mit Kastenschloss für die Montage eines Profilhalbzylinders.
→ Montagemöglichkeiten für Laufkartenbügel in A4 oder A3 jederzeit austauschbar
Rechte Tür mit Revisionsschloss Cl1 Schließung.
→ Erdungsgewindebolzen für den Potentialausgleich in medizinisch genutzten Bereichen
→ Beide Türen können einfach ausgehängt werden.
Kabeleinführung von oben, unten oder durch die Rückwand
Montagemöglichkeit für FBF und FAT
→ In der Höhe verstellbarer Montageadapter für Handmelder
Erweiterungsgehäuse für nochmals 160 Laufkarten A4 oder 80 Laufkarten A3
Hohlraum oder unter Putz Montage möglich

Technische Daten

Abmessungen	:	B 800 x H 560 x T 80 mm
Schutzart	:	IP30 DIN 40050 (nur in trockenen Räumen)
Gewicht	:	ca. 18 kg

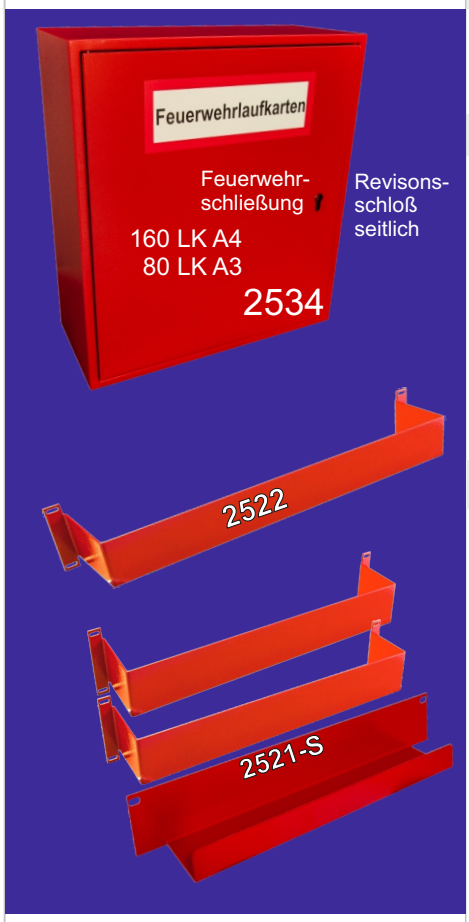

Zubehör

Erweiterungsgehäuse	:	B 500 x H 560 x T 80 mm
Schutzart	:	IP30 DIN 40050 (nur in trockenen Räumen)
Gewicht	:	ca. 9,5kg

Die Lieferung erfolgt ohne FAT und FBF

Beschreibung	Artikelnummer
Leergehäuse 800x560x80 mm, RAL 3000, A4 160 Karten	**2520-A4**
Leergehäuse 800x560x80 mm, RAL 3000, A3 80 Karten	**2520-A3**
Leergehäuse 800x560x80 mm, RAL 3000, 160 A4 oder 80 A3	**2520-A4A3**
Laufkartenbügelsatz A4 (Ersatzteil)	**2521-S**
Laufkartenbügel A3 (Ersatzteil)	**2522**
Sonderlackierung (Bestellnummer + RAL Farbton)	**2509-XXXX**
Erweiterungsgehäuse 500x560x80 mm, RAL3000, A4 160 Karten	**2534-A4**
Erweiterungsgehäuse 500x560x80 mm, RAL3000, A3 80 Karten	**2534-A3**
Ersatzscheibe Acrylglas 2mm	**2523**
Ersatzschloss mit zwei Schlüsseln CL1 für Laufkartenfach	**2526**
Ersatzblindplatte für DKM linke Tür	**2524**
uP. Montagewanne einteilig für Hohlwandmontage	**2520-UPW**
uP. Blendrahmen	**2520-UP**
up. Gehäuse für unter Putz Montage	**2520-UPG**
Einbauadapter für MMI-FAT (Hekatron Integral)	**2590**

RLS Elektronische Informationssysteme GmbH * Romersgartenweg 17 * D-36341 Lauterbach-Maar ☎ 06641 40695 3
http://www.rls.gmbh 🖷 06641 40695 43